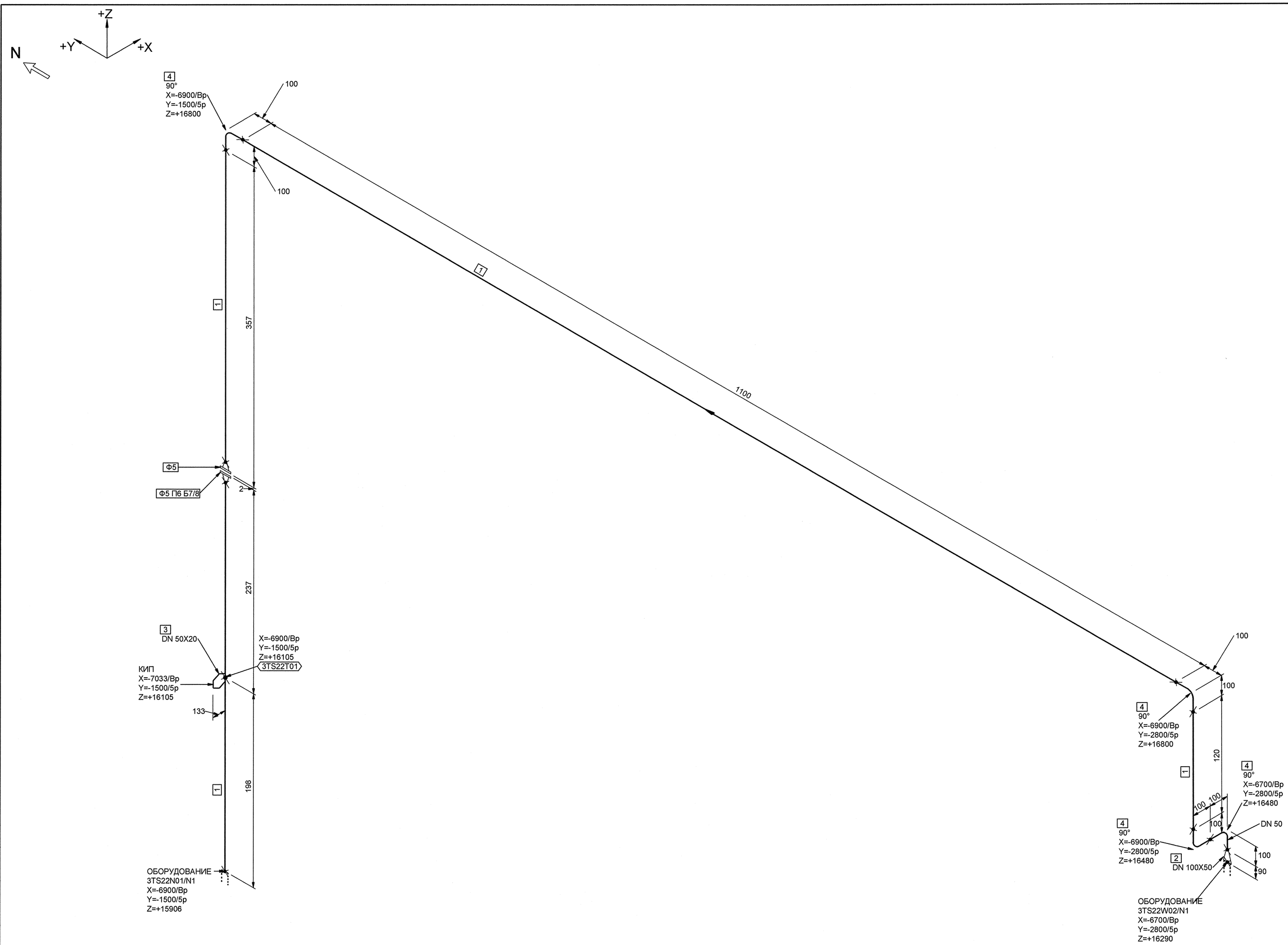

МОНТАЖНЫЕ ЭЛЕМЕНТЫ

ПОЗ	НАИМЕНОВАНИЕ	КОЛ	МАТЕРИАЛ	МАССА ЕД-ЦЫ, КГ
1	СТО 79814898 109-2009 ТРУБА 57х3.0	1.936 М	08Х18Н10Т ГОСТ 9941-81	4.02
2	05 СТО 79814898 115-2009 ПЕРЕХОД К С 100х50-PN 25	1	08Х18Н10Т ГОСТ 9940-81	1.15
3	БОБЫШКА 3-БС1-Н-М20х1,5/17,5/26-20	1	08Х18Н10Т ГОСТ 5949-75**	-
4	01 СТО 79814898 111-2009 КОЛЕНО С 90°-57х3.0-PN 25	4	08Х18Н10Т ГОСТ 9941-81	0.60
5	ГОСТ 12821-80 ФЛАНЕЦ 1-50-6	2	12Х18Н9Т ГОСТ 5632-72*	1.53
6	ГОСТ 15180-86 ПРОКЛАДКА А-50-Ру6	1	ПОН ГОСТ 481-80	-
7	ГОСТ 7798-70 БОЛТ М 12х50	4	20Х13 ГОСТ 20700-75	-
8	ГОСТ 5915-70 ГАЙКА М 12.23	4	20Х13 ГОСТ 20700-75	-

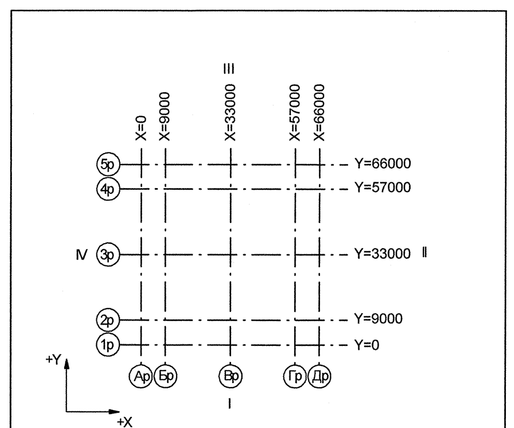

Номер трубопровода - I
Подведомственность - ПНАЭГ 7-008-89
Классификационное обозначение по НП-001-97 - 3Н
Группа по ПНАЭГ 7-008-89 - С
Класс безопасности по НП-001-97 - 3
Категория сейсмостойкости по НП-031-01 - II
Рабочие параметры: Рр= 0.05 МПа, tр=70°С
Параметры пневмоиспытания: Рп=0.06 МПа, t не менее 5°С
Среда- Парогазовая смесь

3TG11Z01_01	—	3	DN 100	Z+ 2700 X+ 175 Y- 2775	3TG11W01/N1				3B 3TG11Y01/PT-997				3TG11J01/ТГ-235
Код блока	Трубопроводы проектируемые	Позиция детали	Условный проход	Координаты элементов в здании	Код оборудования/ Номер патрубка	Шов заводской	Шов монтажный	Резьбовое соединение	Позиция опоры Код опоры / код проходки	Направление среды	Переход	Штуцер	Код герметичной проходки/ код проходки

АРХИВНЫЙ ЭКЗЕМПЛЯР

Инв.подл.№ R3.00783.1.0.11
Лист 77

Изм.	Кол.уч.	Лист	№ док.	Подпись	Дата
1	-	Зам.	102-12	-	-
Инженер		Сойриф			24.09
Пров.вед.инж.		Веренцова			24.09
Пров.нач.гр.		Жук			24.09
Н.контр.		Красноярова			24.09

R3.TS21.3072.011.01.00.058

Ростовская АЭС Блок 3

Реакторное отделение Негерметичная часть Трубопроводы системы очистки технологических сдувок	Стадия	Лист	Листов
	Р	1	1
Изометрический чертеж 3TS22Z13	ОАО "НИАЭП" 2012		

Формат А1

ДОПОЛНИТЕЛЬНЫЕ ПОДПИСИ
Взам. инв. N
Подп. и дата
Инв. N подл. R3.00783.1.0.11